Սանհանգույցի ֆրագմենտ Ֆ-1 (սենյակ 4)
Կոյուղու հատակագիծ Մ 1:50

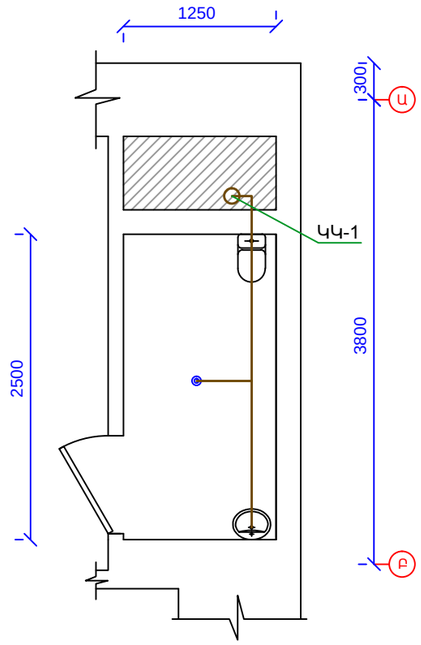

Սանհանգույցի ֆրագմենտ Ֆ-1 (սենյակ 5,6)
Կոյուղու հատակագիծ Մ 1:50

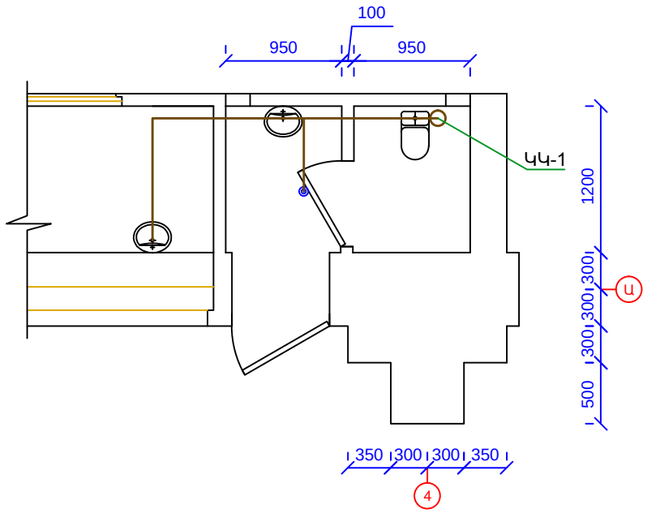

Սանհանգույցի ֆրագմենտ Ֆ-2 (սենյակ 5,6)
Ջրամատակարարման հատակագիծ Մ 1:50

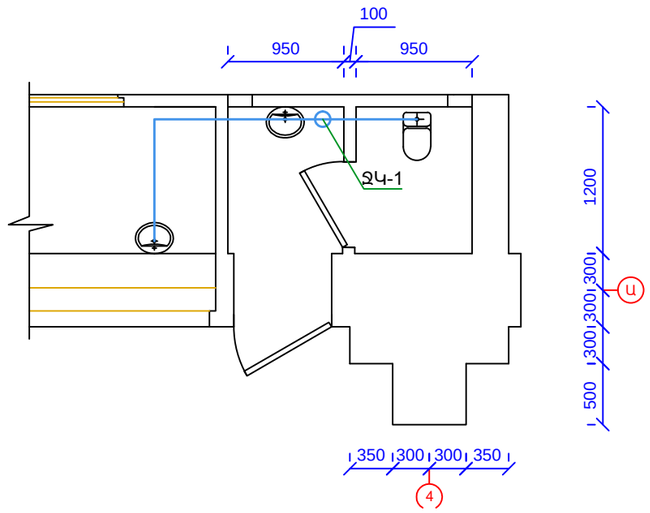

Սանհանգույցի ֆրագմենտ Ֆ-2 (սենյակ 4)
Ջրամատակարարման հատակագիծ Մ 1:50

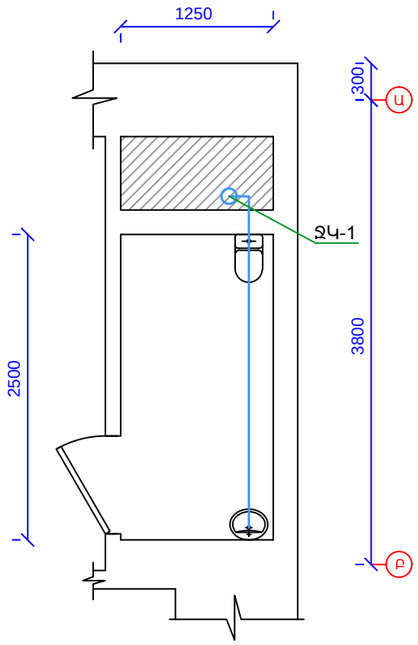

Կոյուղու ներքին ցանցի մասնագիր

	Պայմանական նշանը		Անվանումը	Կ Կ - 1	Կ Կ - 2	Չափման միավոր	Ընդամենը
	—Կ—Կ—		Կոյուղու պոլիէթիլենե խողովակ d=100 մմ մ	10	10	գծմ	20
	—Կ—Կ—		Կոյուղու պոլիէթիլենե խողովակ d= 50 մմ մ	4.5	5.5	գծմ	10
			լվացարան ոտնակով	1	2	հատ	3
			Զուգարանակոնք	1	1	հատ	2
			Հոսակք d= 50	1	1	հատ	2
			Φ100 ձևավոր մասեր	4	4	հատ	8
			Φ50 ձևավոր մասեր	6	9	հատ	15
			Միացում գոյ.ունեցող կոյուղագծին	1	1	տեղ	2

Ջրամատակարարման ներքին ցանցի մասնագիր

Անվանումը	Ջ Կ - 1	Ջ Կ - 2	Չափման միավոր	Ընդամենը
Մետաղոպլաստե ջրի խողովակ Φ 15	3.5	3.3	գծմ	6.8
Մետաղոպլաստե ջրի խողովակ Φ 20	3.5	3.3	գծմ	6.8
փական Φ 15	5	3	հատ	8
փական Φ 20	1	1	հատ	2
Ձևավոր մասեր	7	8	հատ	15
Միացում գոյ ունեցող ջրագծին	1	1	հատ	2

Չափ.մ.	Մաս.թ.	Թերթեր	Փաստ.	Ստորագր.	Ամսաթիվ	Պատվիրատու՝ Երևանի քաղաքապետարան Պատվեր՝ N ԵՔ-ՊԸԱՇՁԲ-14/46-4			
Ն.Գ.Ճ.		Ա. Եդիգարյան				կենտրոն վարչական շրջանի Ք.Քուշնարյանի անվան արվեստի դպրոցի հիմնանորոգման նախագիծ	Էտապ	Թերթ	Թերթեր
Նախագծող		Ա. Եդիգարյան					ԱՆ	ճՇ-11	ճՇ-13
						Սանհանգույցների ֆրագմենտ Ֆ1 և Ֆ2, կոյուղու և ջրամատակարարման հատակագծեր Մ 1:50, աշխատանքների ծավալներ	<< ե >> ՍՊԸ		